ZANZARIERA MARTE FINESTRA

CRM SRV
SISTEMI BREVETTATI

1 Fissare le controtestate nel vano con gli appositi tasselli e viti.

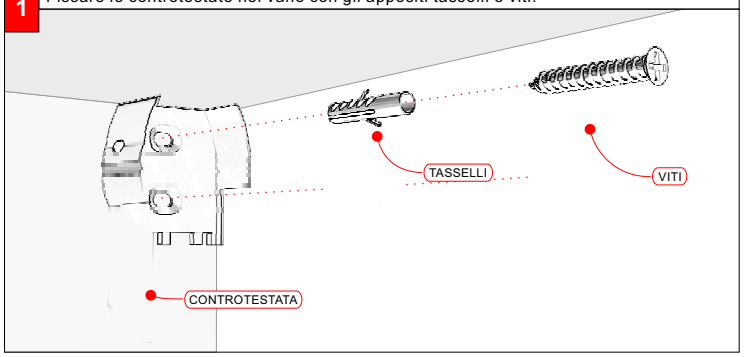

2 Inserire a scatto la zanzariera nelle controtestate.

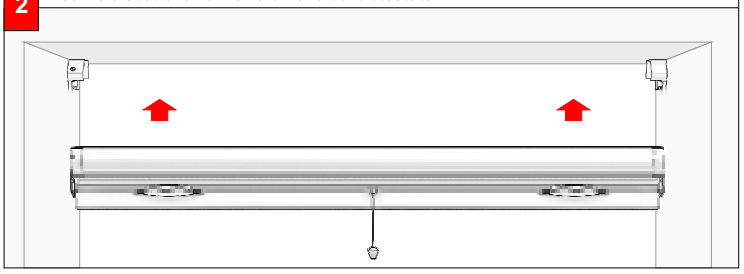

3 Inserire le scarpette nelle guide.

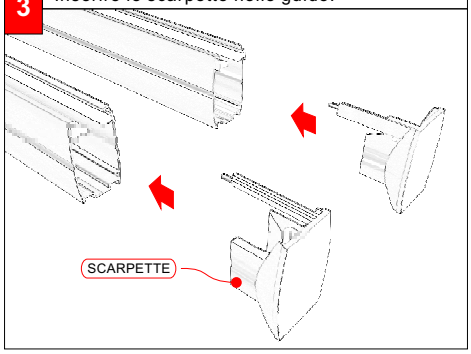

4 Tagliare lo spazzolino in eccedenza e bloccarlo, con una pinza, all'estremità delle guide.

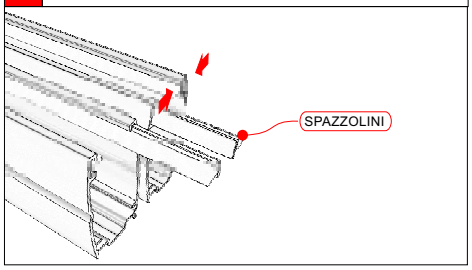

5 Adoperare l'apposito accessorio per il fissaggio delle guide laterali.

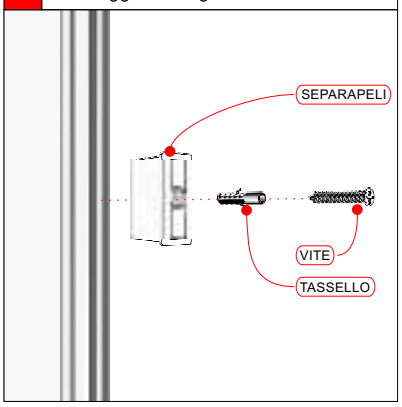

6 Inserire le guide sotto il cassonetto e fissarle al vano *(vedi Fig. 15)*.

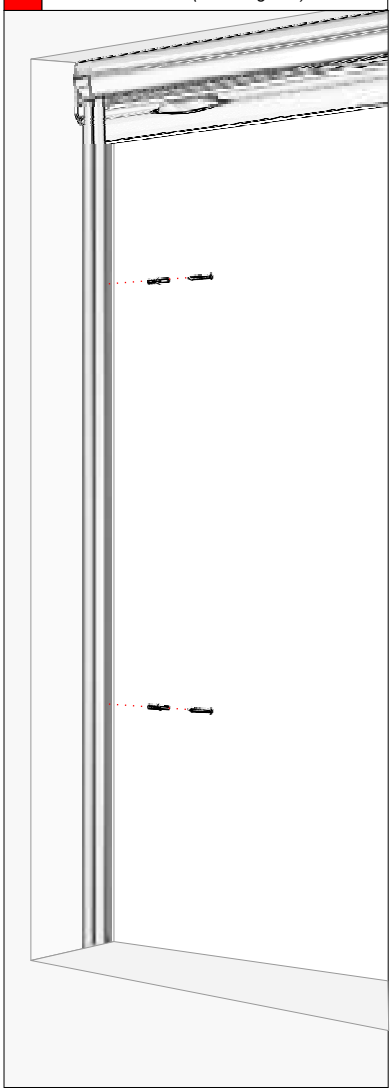

7 *CONTROLLO REGOLAZIONE MOLLA* CRM

Una volta completate tutte le operazioni descritte, se necessario, regolare la tensione della molla, utilizzando l'apposito accessorio:

a) Ruotare in senso *antiorario* per *aumentare* la tensione della molla;
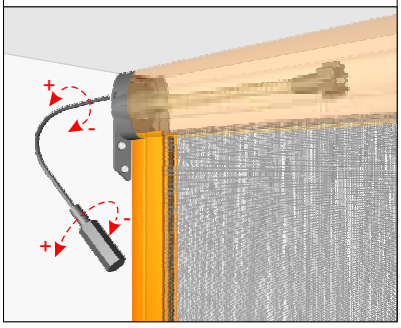
b) Ruotare in senso *orario*, invece, per *diminuire* la tensione della molla.